COMUNE DI
ABANO TERME
PROVINCIA DI
PADOVA

RESIDENCE MEDITERRANEO

PROGETTO DI DEMOLIZIONE, RICOSTRUZIONE E AMPLIAMENTO DELL'HOTEL MEDITERRANEO CON CAMBIO D'USO, AI SENSI ART. 3 L.R.V. N. 14/2009 E SS.MM.II. "PIANO CASA"

Elaborato tav **E8**	"AS BUILT" VIABILITA' PEDONALE E MECCANICA - SEGNALETICA STRADALE ORIZZONTALE E VERTICALE
Scala	1:200
Data	maggio 2014
Aggiornamenti	maggio 2024

Committente
G.B. COSTRUZIONI S.r.l.
via V. Flacco, 99 - 35031 Abano Terme (PD)
P. IVA 04742430285

Progettista
ing. Andrea Petrin

RPPV ASSOCIATI
via G. Gozzi 2 - 35031 Abano Terme PD - tel 049 8669199 - fax 049 8668520
e-mail: info@rppvassociati.it - web: www.rppvassociati.it

LEGENDA VIABILITA' E SEGNALETICA

Simbolo	Descrizione
14.20	QUOTA ALTIMETRICA
100	DISTANZA PLANIMETRICA ORIZZONTALE
— — —	SEGNALETICA ORIZZONTALE AI SENSI DEL VIGENTE CODICE DELLA STRADA
STOP	SEGNALETICA DI "FERMARSI E DARE LA PRECEDENZA"
▽▽▽▽▽	SEGNALETICA DI "DARE PRECEDENZA"
	ATTRAVERSAMENTO PEDONALE SEGNALATO
	POSTO AUTO AI SENSI L. 13/89
	SOSTA CONSENTITA A PARTICOLARI CATEGORIE (Fig. II 79/a art. 120 C.d.S.)
	CARTELLO UNILATERALE (tutti i tipi escluso il seguente)
	TARGA BIFACCIALE "ATTRAVERSAMENTO PEDONALE"
	PERIMETRO AREA RIQUALIFICATA SU VIA A. MAGAROTTO

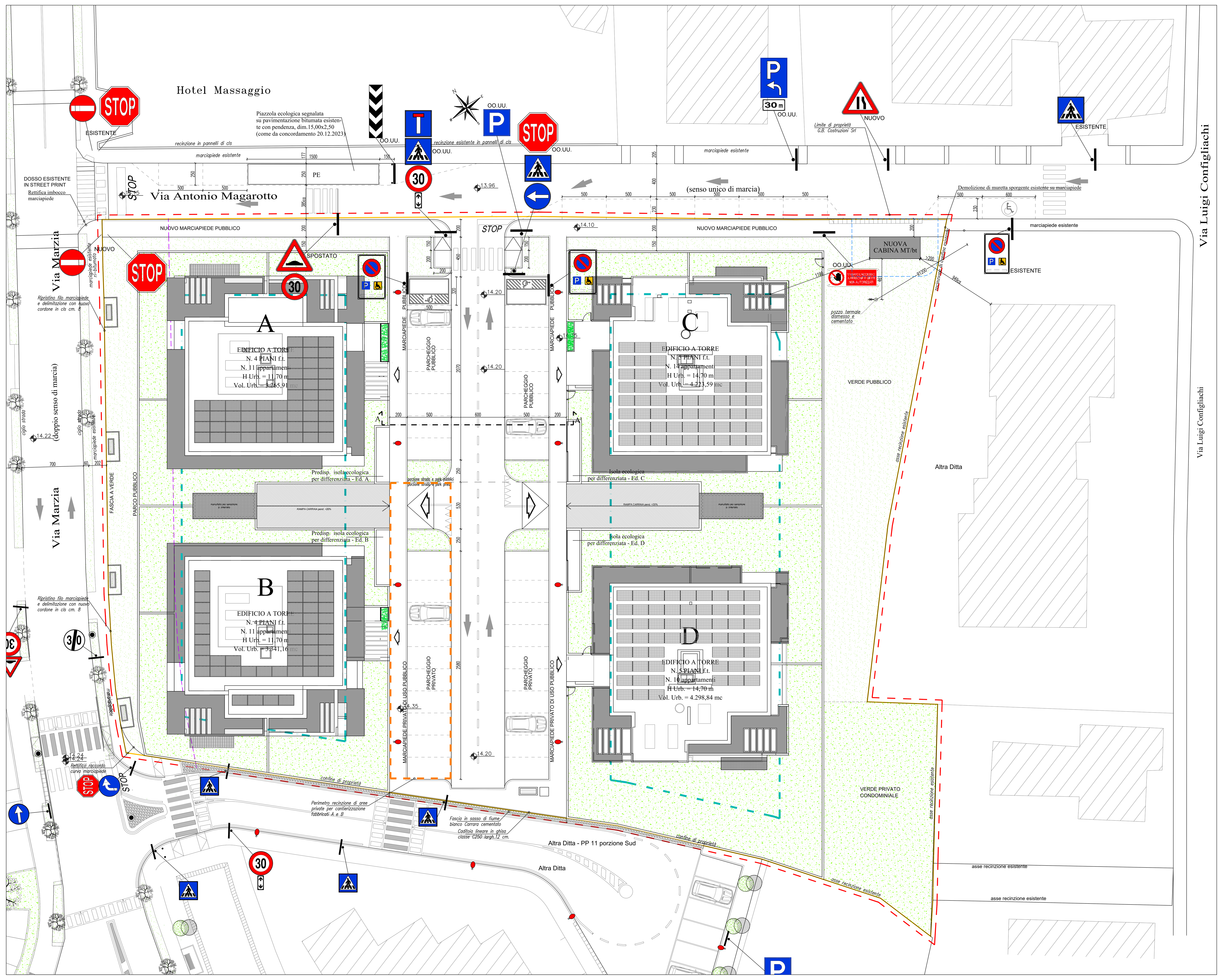

VIABILITA' PEDONALE E MECCANICA, SEGNALETICA STRADALE ORIZZONTALE E VERTICALE - SCALA 1:200

SISTEMAZIONI STRADALI - TIPICO

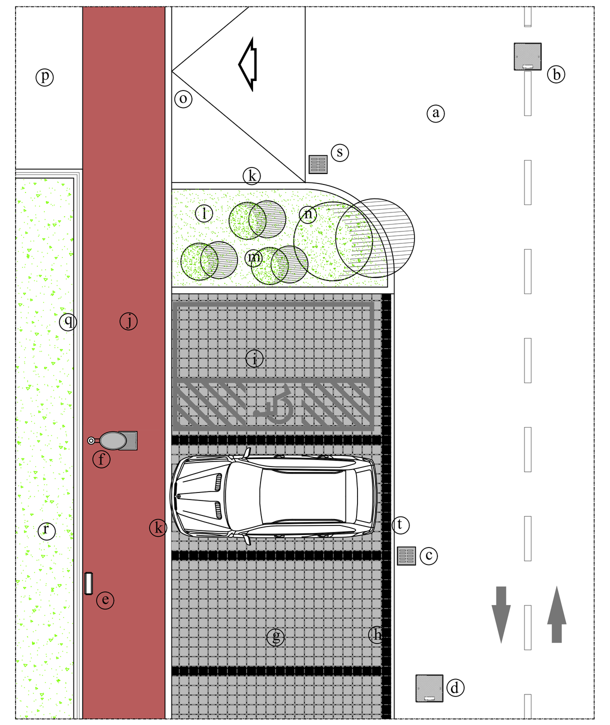

LEGENDA PARTICOLARE SISTEMAZIONI STRADALI:

a - pavimentazione stradale bitumata con manto di finitura (tappeto) da cm. 3
b - chiusino stradale per fognatura bianca (quadrato 60x60) e per fognatura nera (rotondo Ø 60) in ghisa antibasculamento classe D400 con indicazione della tipologia
c - caditoia stradale in ghisa classe C250 su pozzetto sifonato tipo Padova
d - chiusino stradale per pozzetti dei sottoservizi in ghisa classe D400 con indicazione del sottoservizio (dimensioni conformi alle diverse tipologie di pozzetti)
e - armadietto di distribuzione e sezionamento Enel e/o colonnina Telecom a ridosso muretta di confine lotti, installata con apposita dima su basamento in cls
f - palo h. 6,00/6,50 ml fuori terra, conico con corpo illuminante singolo con tipologia antinquinamento luminoso L.R. 17/2009 (vedasi elaborato apposito)
g - posto auto 2,50x5,00 pavimentato con betonella drenante in cls colore grigio sp. 8 cm per carichi pesanti tipo Micheletto Dry Beton su idoneo fondo drenante
h - fascia delimitatrice in betonella drenante in cls colore nero sp. 8 cm per carichi pesanti tipo Micheletto Dry Beton su idoneo fondo drenante
i - posto auto per disabili ml. 3,20x5,00 ai sensi L. 13/89 e s.m.i. con apposita segnaletica orizzontale e verticale (ubicazione come da planivolumetrico)
j - marciapiede largh. 2,00 ml pavimentato in betonella sp. 6 cm a correre, colore a scelta della DD.LL., ubicato a + cm. 12/13 rispetto alla quota stradale
k - cordonata stradale 12/15xh.25 in cls bocciardato
l - aiuola con piantumazione di tappeto erboso su strato di terreno vegetale
m - vegetazione arbustiva di nuovo impianto (vedasi elaborato apposito)
n - vegetazione arborea di nuovo impianto (vedasi elaborato apposito)
o - rampetta bitumata per collegamento all'accesso carraio dei lotti
p - accesso carraio ai lotti (area privata)
q - recinzione perimetrale dei lotti edificabili in sede privata
r - area scoperta dei lotti edificabili (area privata)
s - caditoia stradale sifonata in ghisa classe C250 su pozzetto passante
t - cordonata stradale a raso da cm. 8 (a delimitazione limite posti auto)

SOLUZIONI CONFORMI DI RACCORDO TRA MARCIAPIEDE E CARREGGIATA relative a diverse situazioni

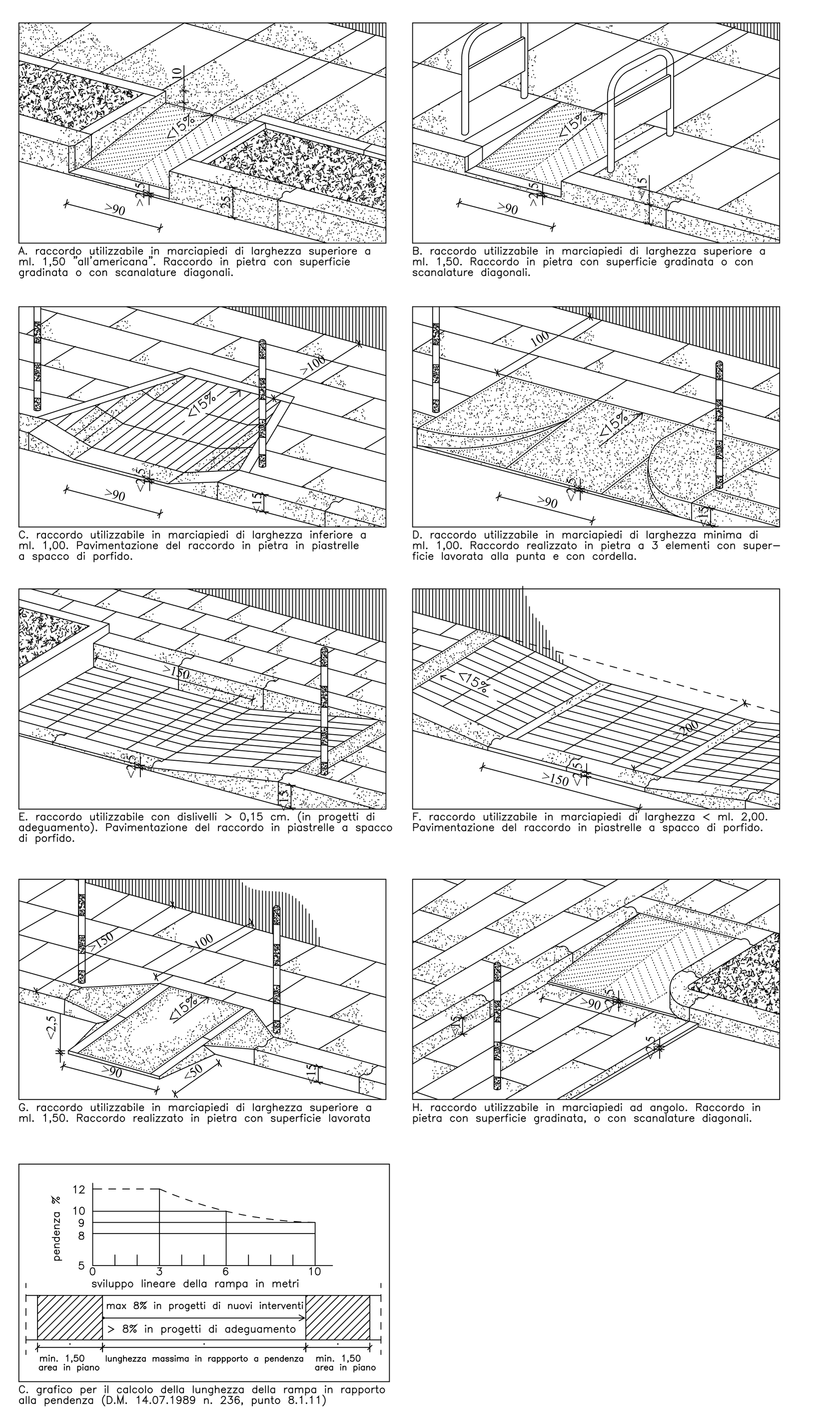

PAVIMENTAZIONI LAPIDEE ED ACCESSIBILITA'

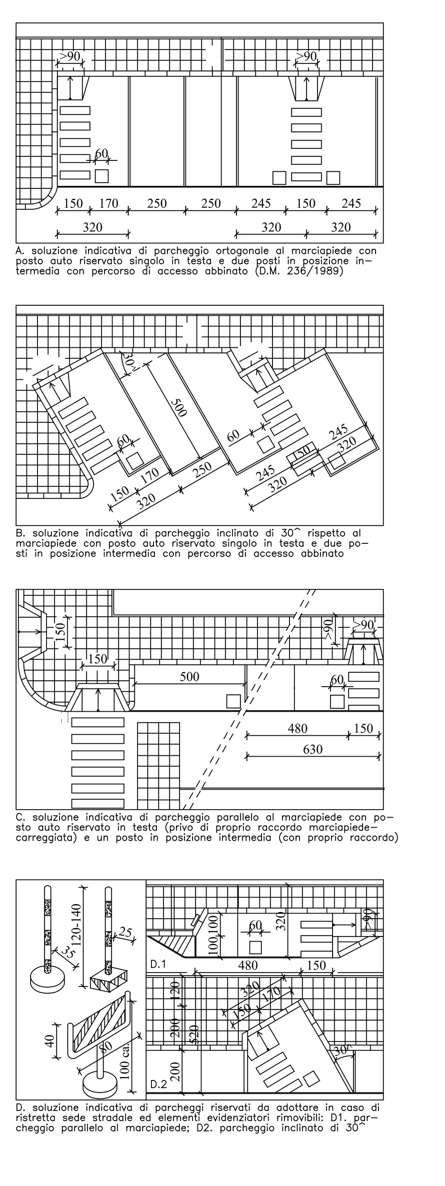

SEGNALETICA STRADALE DIMENSIONAMENTO

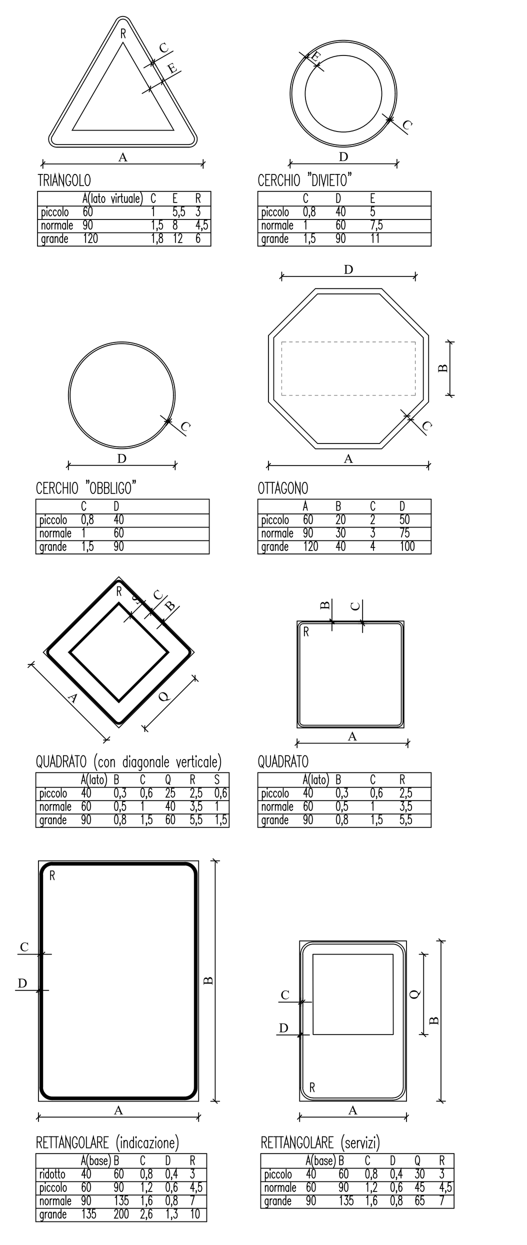

NORME PARTICOLARI PER LA SEGNALETICA E DI ADEGUAMENTO ALLA L. 13/89

PASSI CARRABILI (nelle strade urbane)
Il passo carrabile deve essere realizzato osservando le seguenti condizioni:
– deve essere distante almeno 12 metri dalle intersezioni e visibile da una distanza almeno pari allo spazio di frenata risultante dalla velocità massima consentita nella strada medesima;
– deve consentire l'accesso ad un'area laterale che sia idonea allo stazionamento dei veicoli;

SEGNALETICA ORIZZONTALE – ATTRAVERSAMENTI PEDONALI
Gli attraversamenti pedonali saranno evidenziati sulla carreggiata mediante zebrature con strisce bianche parallele alla direzione di marcia dei veicoli, di lunghezza non inferiore a 2,50 m. sulle strade locali ed urbane di quartiere, e a 4,00 m. sulle altre strade; la larghezza delle strisce e degli intervalli è di 50 cm.
SEGNALETICA ORIZZONTALE – ATTRAVERSAMENTI CICLABILI

SEZIONE A-A' - Scala 1:50
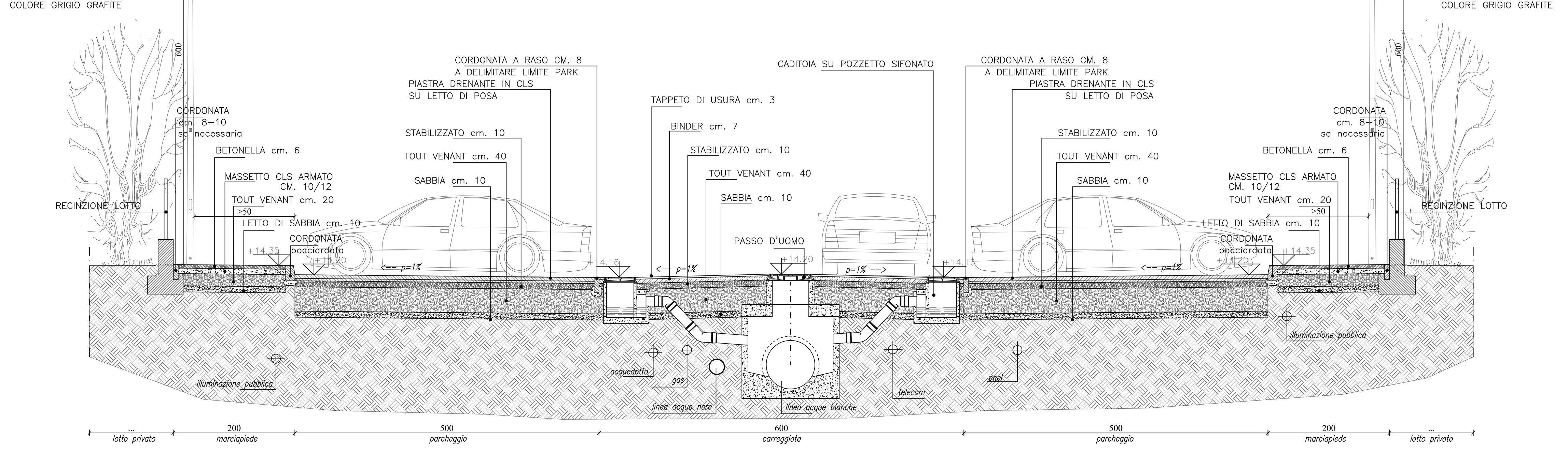
N.B. – IN LUOGO DELL'UTILIZZO DI TOUT–VENANT E' CONSIGLIATO L'UTILIZZO DI MATERIALE ARIDO RICICLATO.
– IN LUOGO DELL'UTILIZZO DEL LETTO DI SABBIA E' AMMESSO L'UTILIZZO DI STRATO RIPARTITORE IN TESSUTO NON TESSUTO.
– SUPERIORMENTE ALLE TUBAZIONI DEI SOTTOSERVIZI, OVE RICHIESTO DAGLI ENTI, SARA' DA APPORRE NASTRO MONITORE.
– I NUOVI PALI DELL'ILLUMINAZIONE SU VIA MAGAROTTO AVRANNO ALTEZZA F.T. DI ML. 8,00